Barovier&Toso
VENEZIA 1295

7319-00
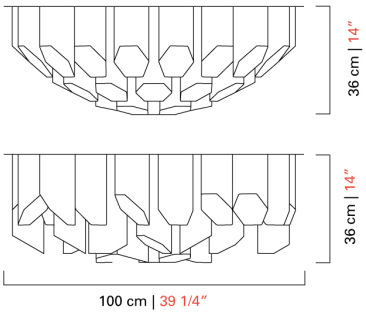
КОЛЛЕКЦИЯКОЛЛЕКЦИЯ	Trim
ТИПОЛОГИЯ	Потолочные светильники
РОСТ	36 cm *14 inc*
ДИАМЕТР	100 cm *39 ¼ inc*
МАССА	90 Kg *198 lbs*
УРОВНИ	1
ПЕРЕКЛЮЧАТЕЛИ	1
ЛАМПОЧКИ	16 Led x 12W - диммируемый - в комплекте *16 Led x 8W - dimmable - included*
СЕРТИФИКАТЫ	UL - EAC
ВЕНЕЦИАНСКИЙ ХРУСТАЛЬ	Хрустальный
ВЕНЕЦИАНСКИЙ ХРУСТАЛЬ НА ЗАКАЗ	Аметистовый, Кадетский Синий Цвет, Цвет морской волны, Голубоватый, барвинок, Коньячный , Оливковый Цвет, Песочный Цвет, Жидкий кедр , Цвет Индиго, Розовый
МЕТАЛЛОКОНСТРУКЦИИ	Полированный хром, Черный хром, Мелко крацованная латунь