Barovier&Toso
VENEZIA 1295

7320-00
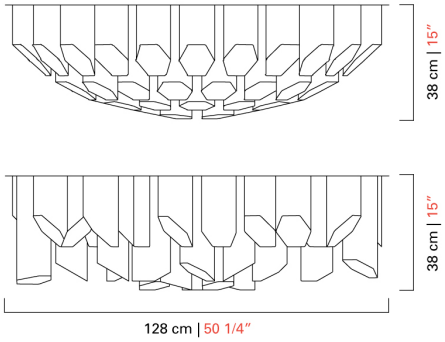
КОЛЛЕКЦИЯКОЛЛЕКЦИЯ	Trim
ТИПОЛОГИЯ	Потолочные светильники
РОСТ	38 cm *15 inc*
ДИАМЕТР	128 cm *50 ¼ inc*
МАССА	160 Kg *352 lbs*
УРОВНИ	1
ПЕРЕКЛЮЧАТЕЛИ	1
ЛАМПОЧКИ	28 Led x 12W - диммируемый - в комплекте *28 Led x 8W - dimmable - included*
СЕРТИФИКАТЫ	UL - EAC
ВЕНЕЦИАНСКИЙ ХРУСТАЛЬ	Хрустальный
ВЕНЕЦИАНСКИЙ ХРУСТАЛЬ НА ЗАКАЗ	Аметистовый, Кадетский Синий Цвет, Цвет морской волны, Голубоватый, барвинок, Коньячный , Оливковый Цвет, Песочный Цвет, Жидкий кедр , Цвет Индиго, Розовый
МЕТАЛЛОКОНСТРУКЦИИ	Полированный хром, Черный хром, Мелко крацованная латунь